FILE COPY

MODIFICATIONS	INDICE
PLAN REFAIT. AJOUTE LES REP 2.3	B

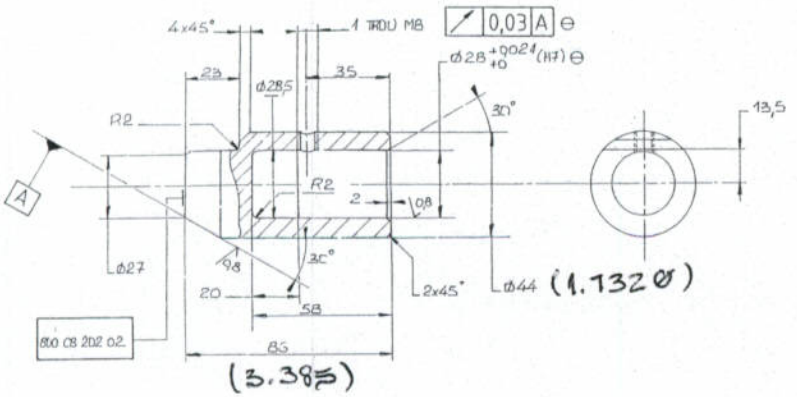

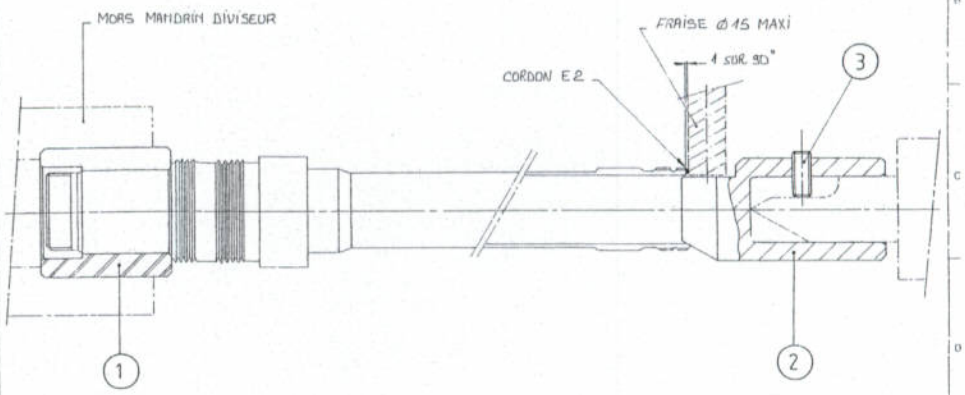

	4140 28-34RC	USINAGE 3,2 0,8	ECHELLE 1/1	SEIA 2.10.97
FAUSSE POINTE	25CD4 900.1050MPa PENTRATE	800 C8 202 02		INDICE

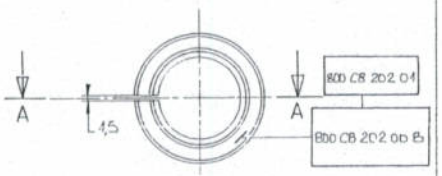

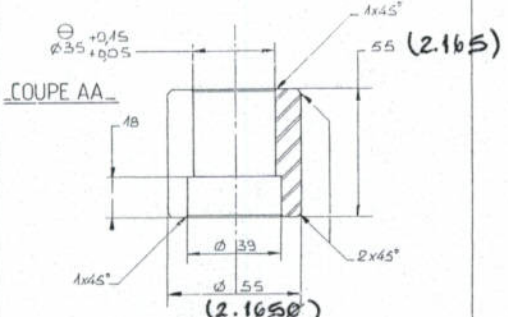

	6061	USINAGE 1,6	ECHELLE 1/1	SEIA 2.10.97
BAGUE	AU4G OXYD. ANOD. NOIRE	800 C8 202 01		INDICE

3	1	VIS Hc A BOUT PLAT M8 L:10	STD		
2	1	FAUSSE POINTE	25CD4	900.1050 MPa	
1	1	BAGUE	AU4G	OXYD. ANOD. NOIRE	
REP	QUANT	DESIGNATION	MATIERE	OPS	

DESSINE PAR SEIA ARBELLA V 2.10.97	VERIFIE PAR COELHO D	DEPARTEMENT DES DESSINS SELON INTERPRETATION DE DESSINS AS ASSIMILE ST 2100
ARRIUS 2C	ARBRE	0 319 25 032 0

MONTAGE DE FRAISAGE

2	Ø28 +0,021 +0 (H7)	0,03 A
1	Ø35 +0,15 +0,05	
REP	DESIGNATION	

COTES ET CENTRES REFERES A TRANSCRIRE SUR LE CERTIFICAT DE CONFORMITE

TURBOMECA

ECHELLE 1/1		B COELHO 2.10.97
FORMAT A1	800 C8 202 00	1/1 A COELHO 12.10.95